记录小鱼的运动轨迹

应用:记录小鱼的运动轨迹

要求:

- 鱼的大小:5-20mm。
- 容器尺寸:直径约200毫米。
- 光源为近红外光850nm或940nm

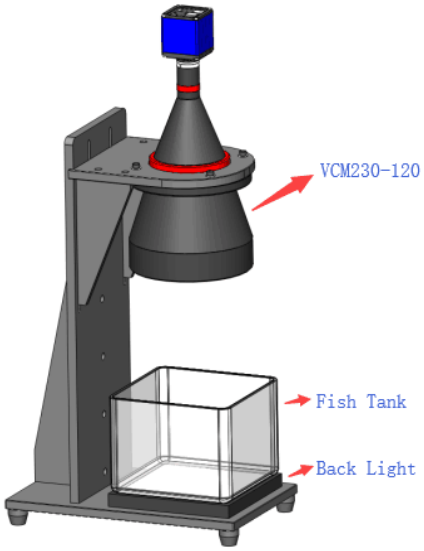

NEW TRY 产品: 双远心镜头VCM110-150
+ LED 光源(IR 850nm)

- F 接口;
- <0.1% 畸变;

相机： Basler-acA2040-90um NIR, 1”, 5.5um

- 分辨率 (H x V) 2448x2050px

测试结论:
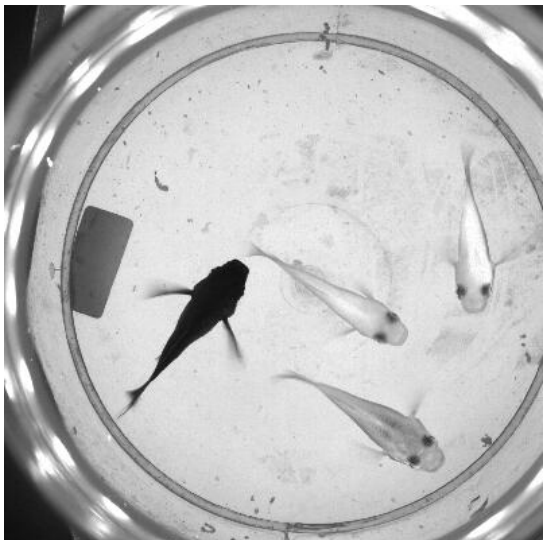
- 精度:取决于不同的相机分辨率和图像大小。122.4mm×102.5mm<50um, 2448*2050像素。
- 性能:图像清晰，几乎0畸变。
- 测试图像: 取得的图像具有很高的清晰度以及均匀性