IR红外光与可见光测试对比

应用：对比IR红外光与可见光测试结果

NEW TRY产品：FA镜头 MFA1-230-5M35 + 850mm IR Ring light

- 红外光，不可见;
- 不同颜色透视

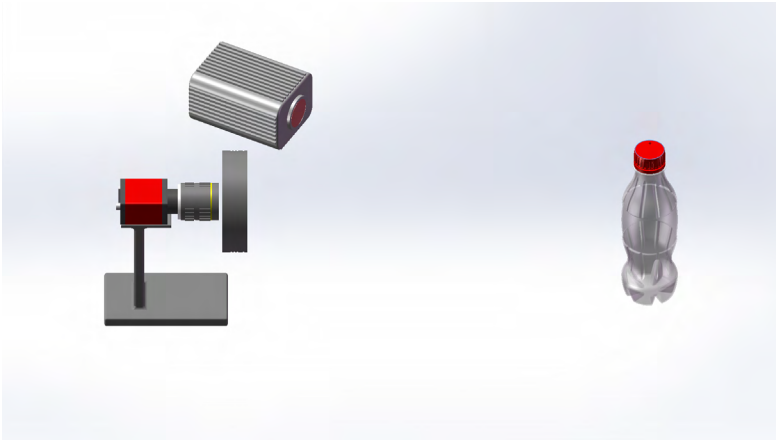

相机：5MP 大恒 MER-500-14GM, 1/2.5”, 2.2um

- 分辨率(H x V) 2592*1944px

测试结论：

- 性能:由于透视功能，可以识别可见光无法分辨的不同颜色。
- 测试图像:不同颜色和材质的透视

850nm 红外光

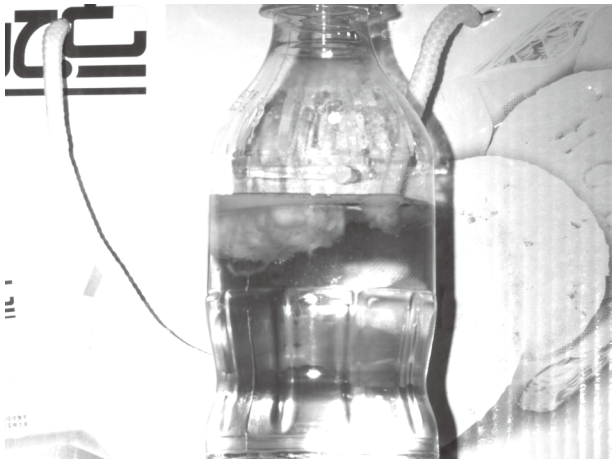

可见光